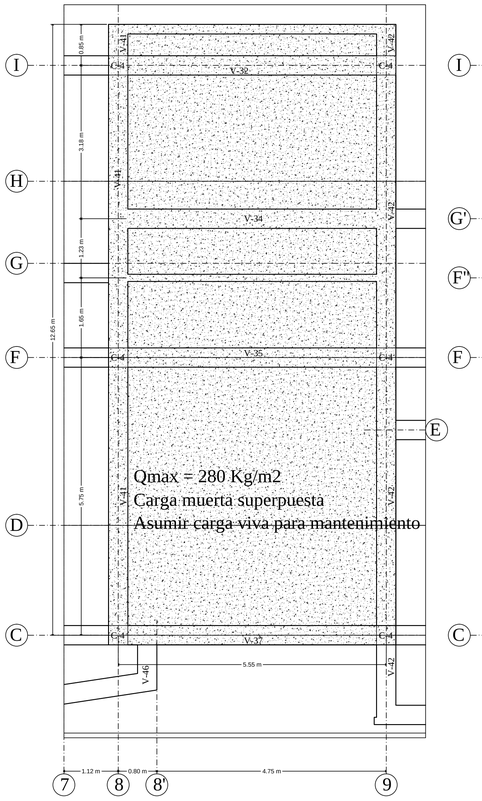

PLANTA DE LOSA Y VIGAS EXISTENTE
Esc. 1:50

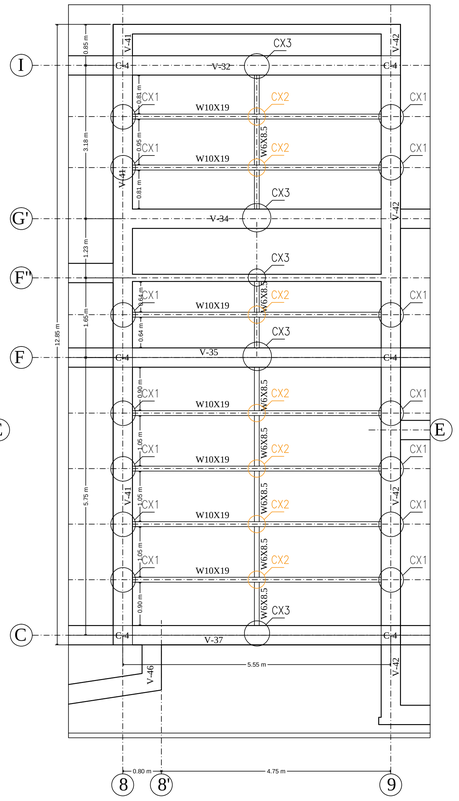

PLANTA DE VIGAS METALICAS DE REFORZAMIENTO EN LOSA EXISTENTE Esc. 1:50

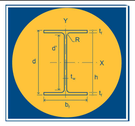

Medida mm x kg/m	Masa Lineal kg/m	d mm	b_f mm	Espesor t_w mm	Espesor t_f mm	h mm	d' mm	Área cm²	Eje X - X I_x cm⁴	Eje X - X W_x cm³	Eje X - X r_x cm	Eje X - X Z_x cm³	Eje Y - Y I_y cm⁴	Eje Y - Y W_y cm³	Eje Y - Y r_y cm	Eje Y - Y Z_y cm³	Calibre in x lb/ft
W 250 x 28,4	28,4	260	102	6,4	10,0	240	220	36,6	4.046	311,2	10,51	357,3	178	34,8	2,20	54,9	W 10 x 19
W 150 x 13,0	13,0	148	100	4,3	4,9	138	118	16,6	635	85,8	6,18	96,4	82	16,4	2,22	25,5	W 6 x 8,5

CUADRO DE PERFILES ESTRUCTURALES ACERO A36 PARA REFORZAMIENTO DE LOSA

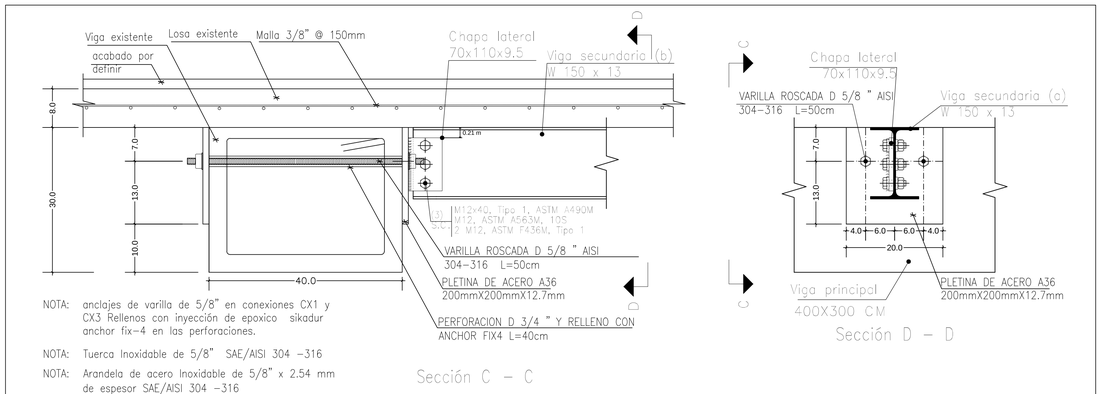

NOTA: anclajes de varilla de 5/8" en conexiones CX1 y CX3 Rellenos con inyección de epoxico sikadur anchor fix-4 en las perforaciones.

NOTA: Tuerca Inoxidable de 5/8" SAE/AISI 304 -316

NOTA: Arandela de acero Inoxidable de 5/8" x 2.54 mm de espesor SAE/AISI 304 -316

DETALLE CX3 CONEXION DE VIGA W6X8.5 A VIGA DE CONCRETO EN DOS CARAS SON 5 UNDS Esc. 1:5

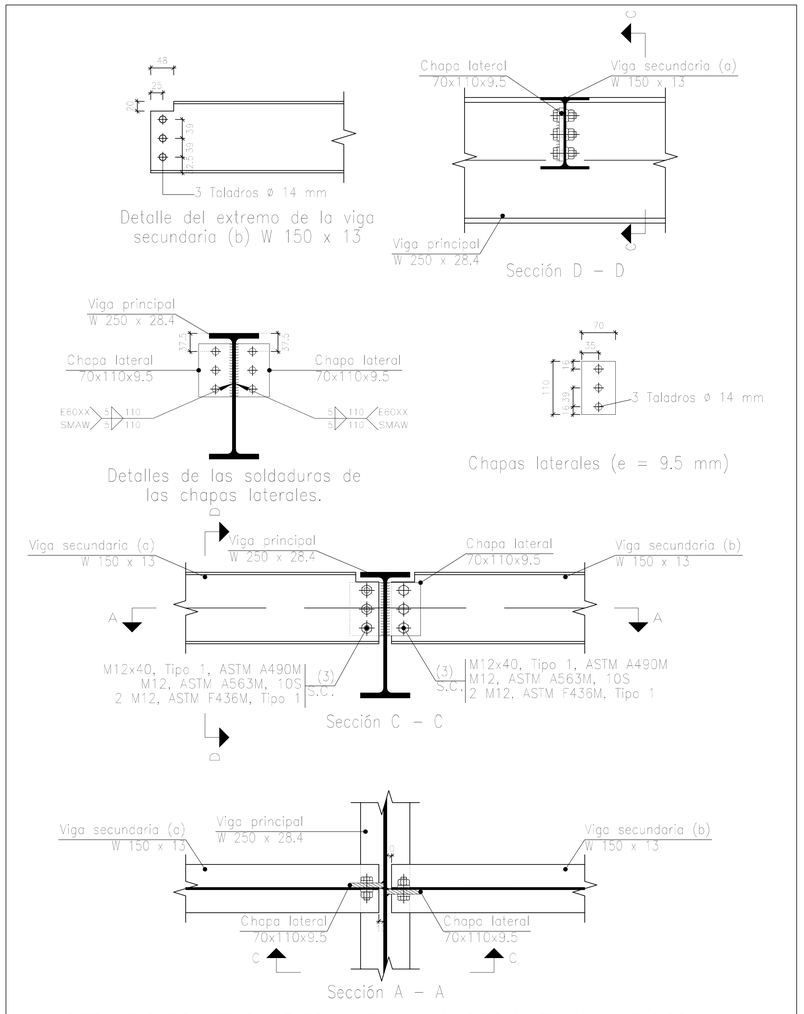

DETALLE CX2 CONEXION DE VIGA W10X19 A VIGA DE RIGIDEZ W6X8.5 EN DOS CARAS SON 7 UNDS Esc. 1:5

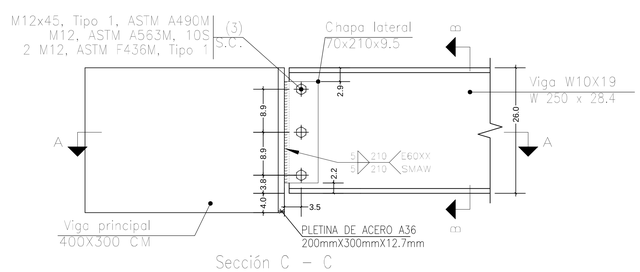

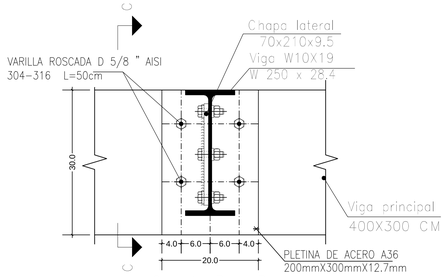

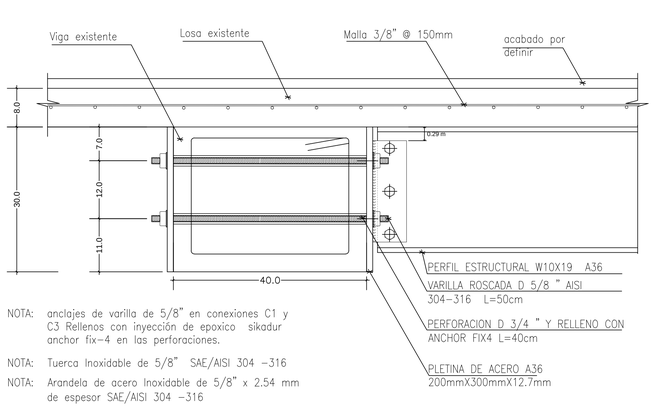

NOTA: anclajes de varilla de 5/8" en conexiones C1 y C3 Rellenos con inyección de epoxico sikadur anchor fix-4 en las perforaciones.

NOTA: Tuerca Inoxidable de 5/8" SAE/AISI 304 -316

NOTA: Arandela de acero Inoxidable de 5/8" x 2.54 mm de espesor SAE/AISI 304 -316

DETALLE CX1 CONEXION DE VIGA W10X19 A VIGA DE CONCRETO EN DOS CARAS
SON 14 UNDS Esc. 1:5

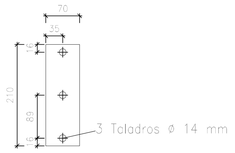

Chapa lateral de la viga W 250 x 28.4 (e = 9.5 mm)

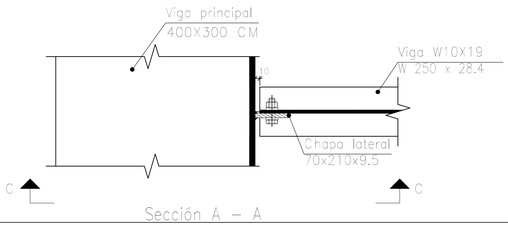

REPUBLICA DE COLOMBIA
MUNICIPIO DE POPAYAN
DEPARTAMENTO DEL CAUCA

PROYECTO:

REFORZAMIENTO DE LOSA ESTRUCTURAL

PROPIETARIO:

UNIVERSIDAD DEL CAUCA

OBSERVACIONES:

CONTIENE:

* DETALLE DE LOSA ENTRE EJES 7-8 y C-I
* DETALLE DE PERFILES DE SOPORTE DE LA LOSA
* DETALLE DE CONEXION CX1 ENTRE PERFIL METALICO W10X19 Y VIGA DE CONCRETO 400X300.
* DETALLE DE CONEXION CX2 ENTRE PERFIL METALICO W10X19 Y VIGA DE RIGIDEZ W6X8.5.
*

DISEÑÓ:

CESAR AUGUSTO CERÓN PINO
INGENIERO CIVIL
ESPECIALISTA EN ESTRUCTURAS
MAGISTER EN INGENIERIA CIVIL
MP 19202-83590

REVISÓ:

DIBUJÓ:

ESCALA: INDICADAS

FECHA: DIC 2018

PLANO: 1/

ARCHIVO: Estructural_Losa 280